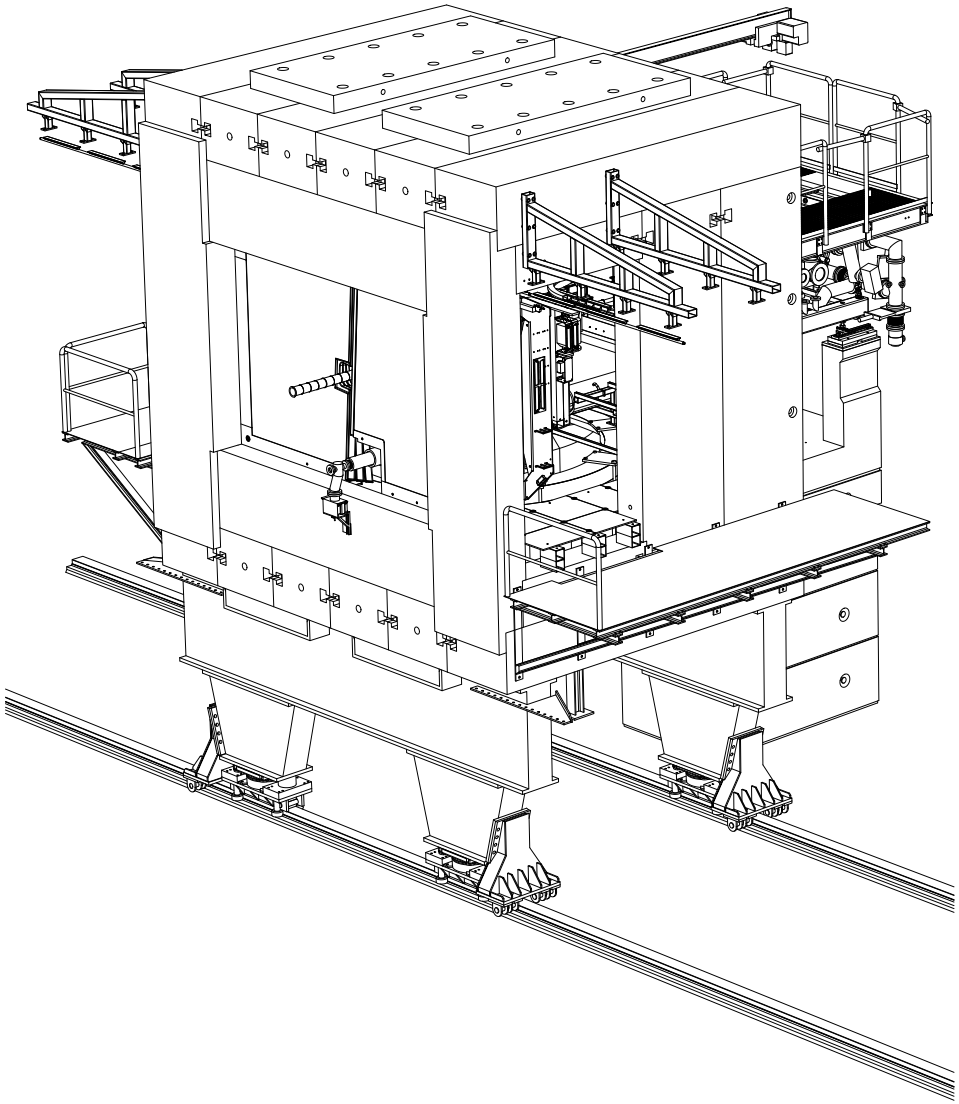

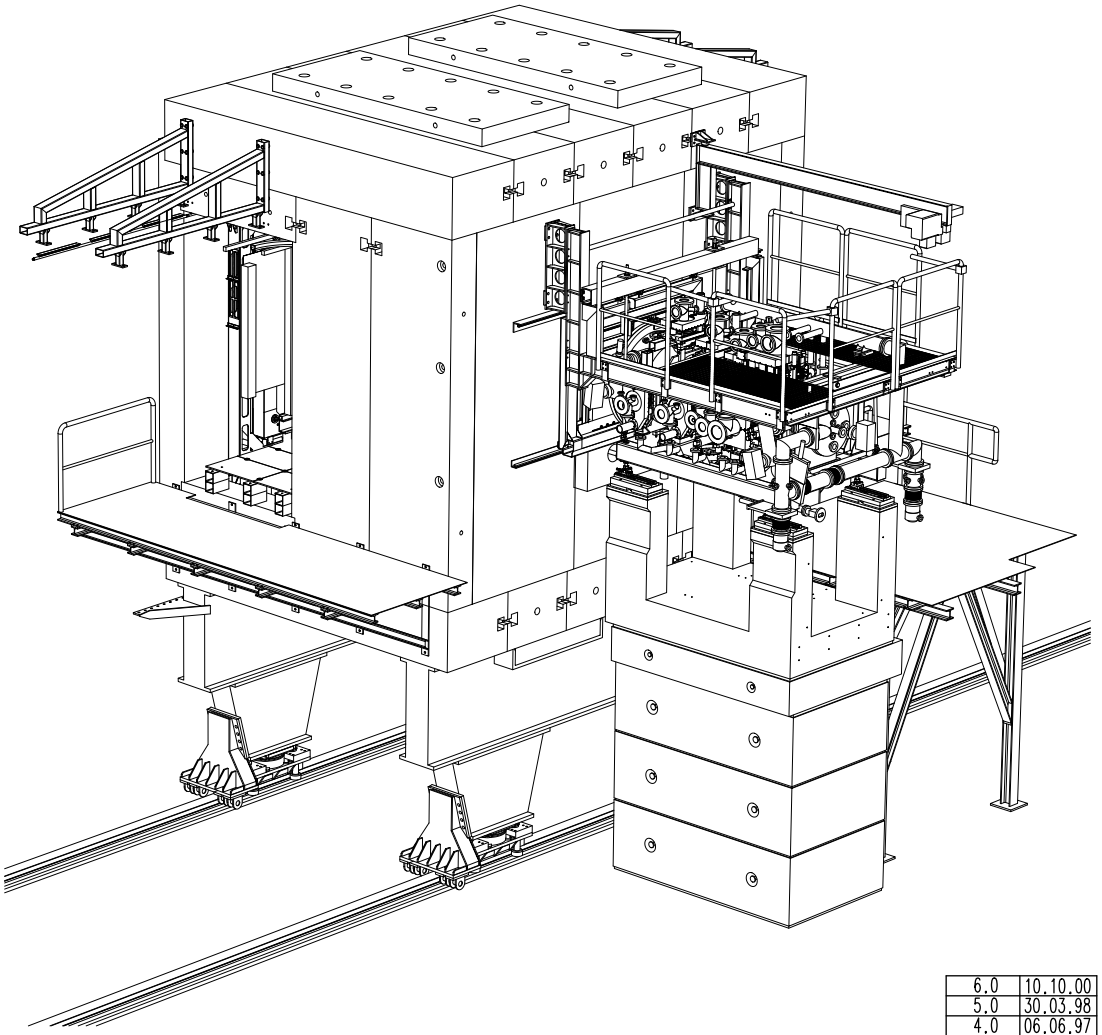

Revision	Date
6.0	10.10.00
5.0	30.03.98
4.0	06.06.97
3.0	19.09.96
2.0	22.02.96
1.0	04.10.95

FOR INFORMATION ONLY

DIN ISO 8015

DESY-Norm	▽▽▽▽					▽▽▽		▽▽		▽		~
Ra (mikro m)	0.025	0.05	0.1	0.2	0.4	0.8	1.6	3.2	6.3	12.5	25	50	o.B.
ISO Rauhigkeits-Kennzahl	N1	N2	N3	N4	N5	N6	N7	N8	N9	N10	N11	N12	✓

Abmaße in micro m

Allg.-toleranzen n. DIN ISO 2768 T1 u. T2 Toleranzkl. .....

Oberfl. Angb. n. DIN 3142 oder ISO-1302

DESY behält sich für diese Zeichnung alle Rechte gem. DIN 34 vor

DESY reserves for this drawing all rights according to DIN 34

Für diesbezügl. Rückfragen wenden Sie sich bitte an DESY -IT-: Tel. 040-8998-3444, Fax 040-8998-3282

Maßstab:

Werkstoff:

2000	Datum	Name	
Gez.	10.10.	Sass	
Gepr.			
Gen.			

HERA-B
Magnet & Vertex
Isometricviews

DESY-HERA-B

1 95 7750/0.103

Blatt von Blättern

Ident.:

Zust. | Änderung | Datum | Name | Zug. Nr.:

Ers. f. | Ers. d.

Drawing made by HeraB-3D-Group (email:petershb@desy.de)